OFFICINA - PIANTA FONDAZIONI TRACCIAMENTO scala 1:100

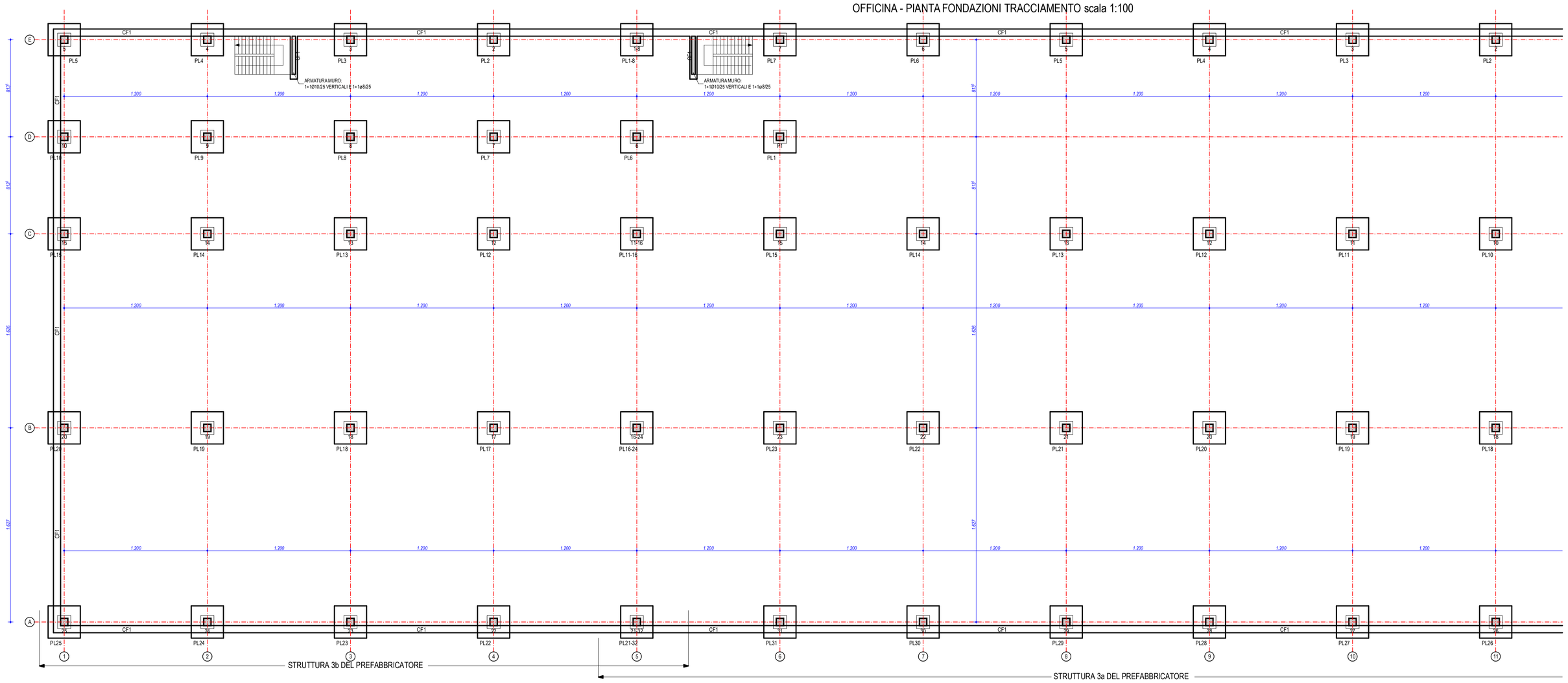

LEGENDA C.A.

	MURO IN C.A.
	MURO IN C.A. PREFABBRICATORE
	FILO APERTURE
	ALLINEAMENTI
	FOSSA ASCENSORE
120	QUOTE SOLAI, TRAVI E FONDAZIONI
120	QUOTE MURI E PILASTRI

PRESCRIZIONI FONDAZIONI

Le quote vanno verificate in cantiere e con le tavole degli esecutivi architettonici

I getti di qualsiasi struttura devono essere opportunamente vibrati e non potrà essere aggiunta acqua

Dove non prescritto utilizzare come lunghezza di ancoraggio l'equivalente di 40 diametri

Ancorare l'armatura dei cordoli e delle travi alle estremità dei pilastri

Copriferro minimo per le fondazioni non deve essere inferiore a 3cm

Copriferro minimo per le strutture in elevazione non deve essere inferiore a 2cm

Per l'esatta posizione e tipologia della forometria impianti vedere la tavole degli esecutivi architettonici

Portanza del terreno = 1,9 bar

E' indispensabile che venga controllato il piano di appoggio delle fondazioni per verificare eventuali lenti di limo, argilla e sabbia fine; devono altresì essere verificati eventuali rimossi e relitti di costruzioni preesistenti

N.B.: Le aperture (porte e finestre) sono quotate al finito, bisogna quindi prevedere una dimensione maggiorata di circa 15-20cm.

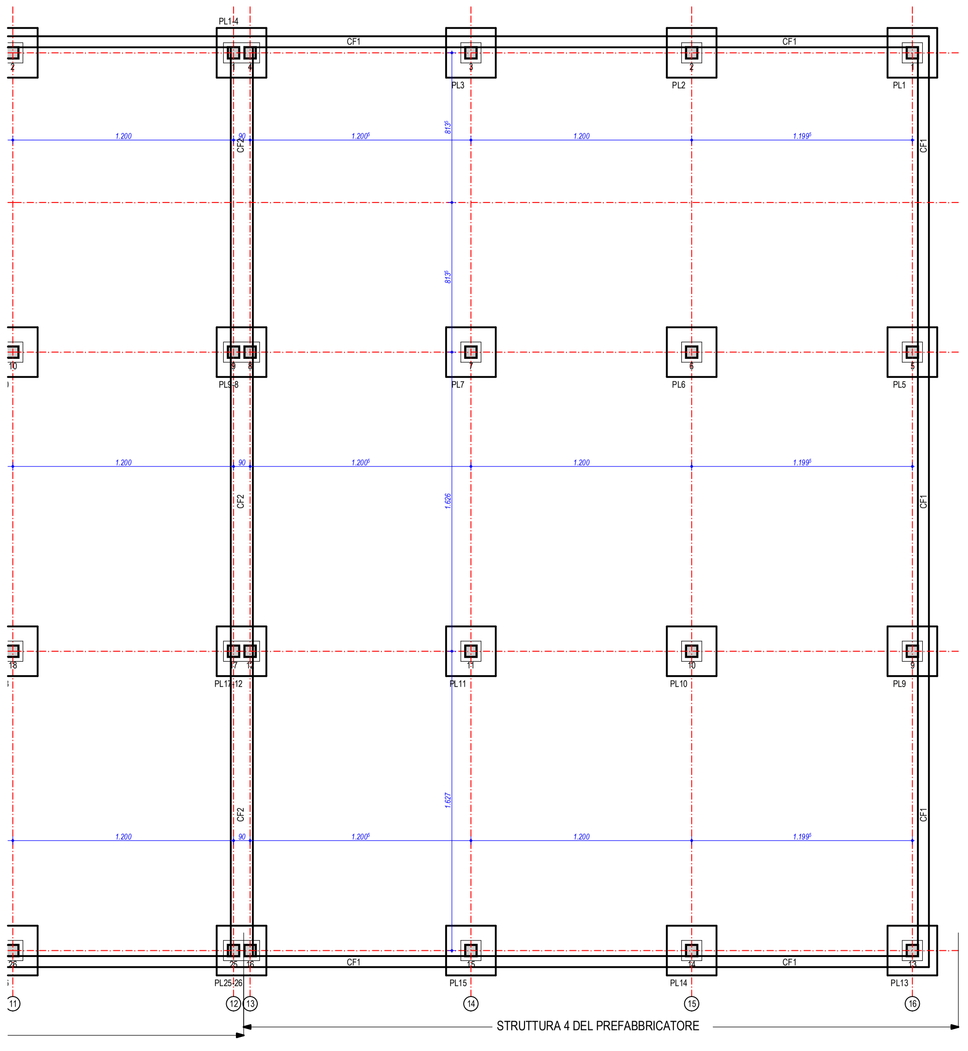

CORDOLO PORTA PANNELLO CF1 scala 1:25

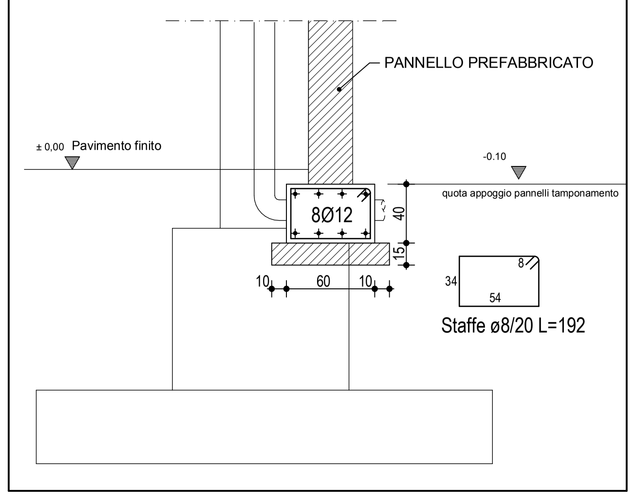

CORDOLO CF2 scala 1:25

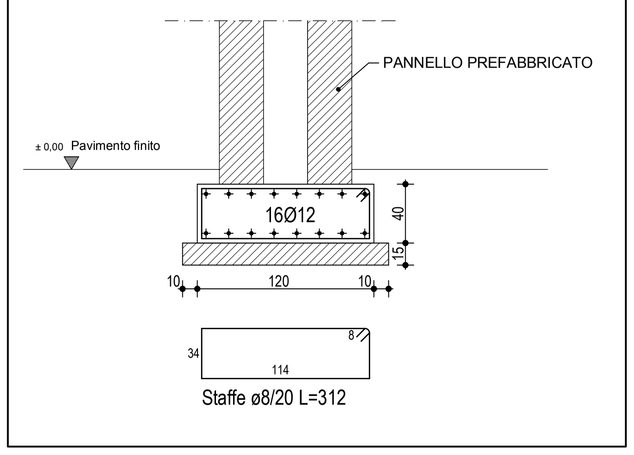

ABACO PLINTI - OFFICINA vedi 3a del prefabbricatore	
PLINTO	TIPO
P1-(P6 vedi dal prefab.)	6
PL2	5
PL3	5
PL4	5
PL5	6
PL6	6
PL7	7
PL8	7
P9-(P6 vedi dal prefab.)	6
PL10	5
PL11	5
PL12	6
PL13	6
PL14	6
PL15	6
PL16	7
P17-(P12 vedi dal pref.)	6
PL18	5

ABACO PLINTI - OFFICINA vedi 3a del prefabbricatore	
PLINTO	TIPO
PL19	5
PL20	5
PL21	5
PL22	6
PL23	4
PL24	6
P25-(P16 vedi dal pref.)	7
PL26	4
PL27	4
PL28	6
PL29	6
PL30	6
PL31	6
PL32	7

ABACO PLINTI - OFFICINA vedi 3b del prefabbricatore	
PLINTO	TIPO
PL1	4
PL2	5
PL3	5
PL4	5
PL5	4
PL6	5
PL7	5
PL8	5
PL9	5
PL10	5
PL11	4
PL12	6
PL13	6
PL14	5
PL15	6
PL16	5

ABACO PLINTI - OFFICINA vedi 3b del prefabbricatore	
PLINTO	TIPO
PL17	5
PL18	5
PL19	5
PL20	4
PL21	4
PL22	4
PL23	4
PL24	4
PL25	4

ABACO PLINTI - OFFICINA vedi 4 del prefabbricatore	
PLINTO	TIPO
PL1	5
PL2	5
PL3	5
PL4	(Vedi 3a)
PL5	5
PL6	6
PL7	6
PL8	(Vedi 3a)
PL9	5
PL10	5
PL11	6
PL12	(Vedi 3a)
PL13	5
PL14	5
PL15	5
PL16	(Vedi 3a)

CARATTERISTICHE DEI MATERIALI

ACCIAIO

ad aderenza migliorata B450C controllato in stabilimento
SNERVAMENTO fyk > 450 N/mmq
ROTTURA ftk > 540 N/mmq
(fy / fynom) < 1,25
1,15<(ft / fy)k < 1,35

CALCESTRUZZO PER FONDAZIONI, MURI INTERRATO

- classe di resistenza: **Rck 300 Kg/cmq**	C25/30
- dimensione max. aggregato:	32 mm
- classe di esposizione:	XC2
- classe di consistenza:	**S3**
- cemento ENV 197	
- dosaggio minimo di cemento:	300 kg/mc
- rapporto acqua / cemento:	0,6

LUNGHEZZA DI SOVRAPPOSIZIONE DEI FERRI:

Ø8 ..... 65 cm
Ø10 ..... 80 cm
Ø12 ..... 95 cm
Ø14 ..... 110 cm
Ø16 ..... 130 cm
Ø18 ..... 140 cm
Ø20 ..... 160 cm
Ø24 ..... 190 cm

La distanza tra i ferri che si sovrappongono deve rispettare:

2Ø < L < 4Ø

DIAMETRI MINIMI DEI MANDRINI (per piegatura barre)

	PIEGA			FORCELLA			GANCIO		
dm	40	40	50	70	80	90	140	160	170
Ø	8	10	12	14	16	18	20	22	24
dm	100	120	140	170	190	220	240		

COMUNE DI VERONA
AZIENDA MOBILITA' TRASPORTI S.P.A.

SISTEMA DI TRASPORTO PUBBLICO DI TIPO FILOVIARIO

GARA D'APPALTO PER LA PROGETTAZIONE ESECUTIVA, L'ESECUZIONE DEI LAVORI E LA FORNITURA DEI VEICOLI

PROGETTO DEFINITIVO

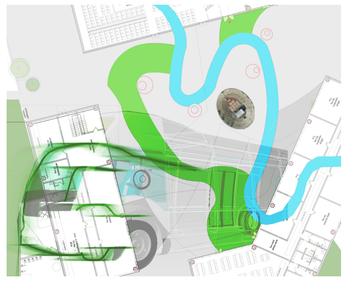

PROGETTO :

DEPOSITO
PROGETTO STRUTTURALE
OFFICINA
PIANTA FONDAZIONI

SCALA 1:100
RIF. N° -
ALLEGATO N°
PD 00203 PA01A

CONCORRENTE
ATI:

SOVECO COSTRUZIONI SPA
CONSORZIO COOPERATIVE COSTRUZIONI CCC Società cooperativa (MANDATARIA CAPOGRUPPO)
MAZZI Impresa Generale Costruzioni S.p.A.
APTS Advanced Public Transport Systems Srl
ALPIQ Alpiq InTec Verona S.p.A.
Balfour Beatty Rail

PROGETTAZIONE
COSTITUENDO R.T.P.:
SPECIALIST (MANDATARIA CAPOGRUPPO)
DIRETTORE TECNICO
Dott. Ing. Massimo Raccosta
GRPA
DIRETTORE TECNICO
Dott. Arch. Valentina Butterini

REV.	DATA	DESCRIZIONE	ELABORAZIONE	REDATTO	VISTO	APPROVATO
A	Dic. 2010	Emissione	GVRPA	RIGHI	BRUNI	BUTTERINI

Il presente documento non potrà essere copiato, riprodotto o altrimenti pubblicato, in tutto o in parte, senza il consenso scritto. Ogni utilizzo non autorizzato sarà perseguito a norma di legge.
This document may not be copied, reproduced or published, either in part or entirely, without the written permission. Unauthorized use will be prosecuted by law.